CODALTRAGL

Serie Rejillas de ventilación

Louvre and support — Lama y soporte

820	40 x 39.5 mm frame

Marco de 40 x 39.5 mm			
Ref.: 820			
Peso (kg/m):	0.508	Momentos de inercia	
Perímetro (mm):	277	Ix (cm4): 2,61	Iy (cm4): 4,37

Nota: se comercializa mecanizado.

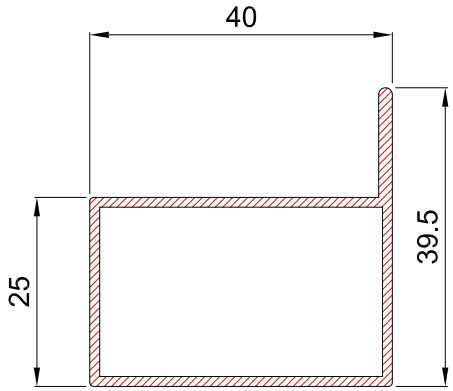

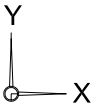

821	fixed ventilation louvre for support 13354

Lama ventilación para soporte 820			
Ref.: 821			
Peso (kg/m):	0.648	Momentos de inercia	
Perímetro (mm):	327	Ix (cm4): 2,98	Iy (cm4): 16,45

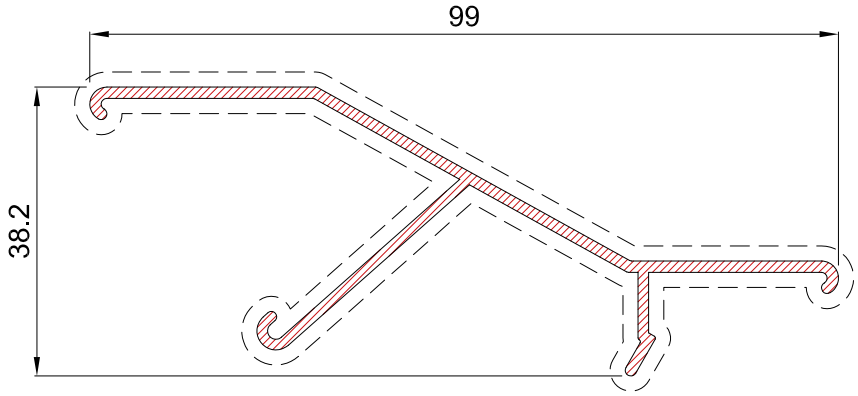

CODALUMA, S.L.
COMERCIAL DEL ALUMINIO

Montajes

Assembling

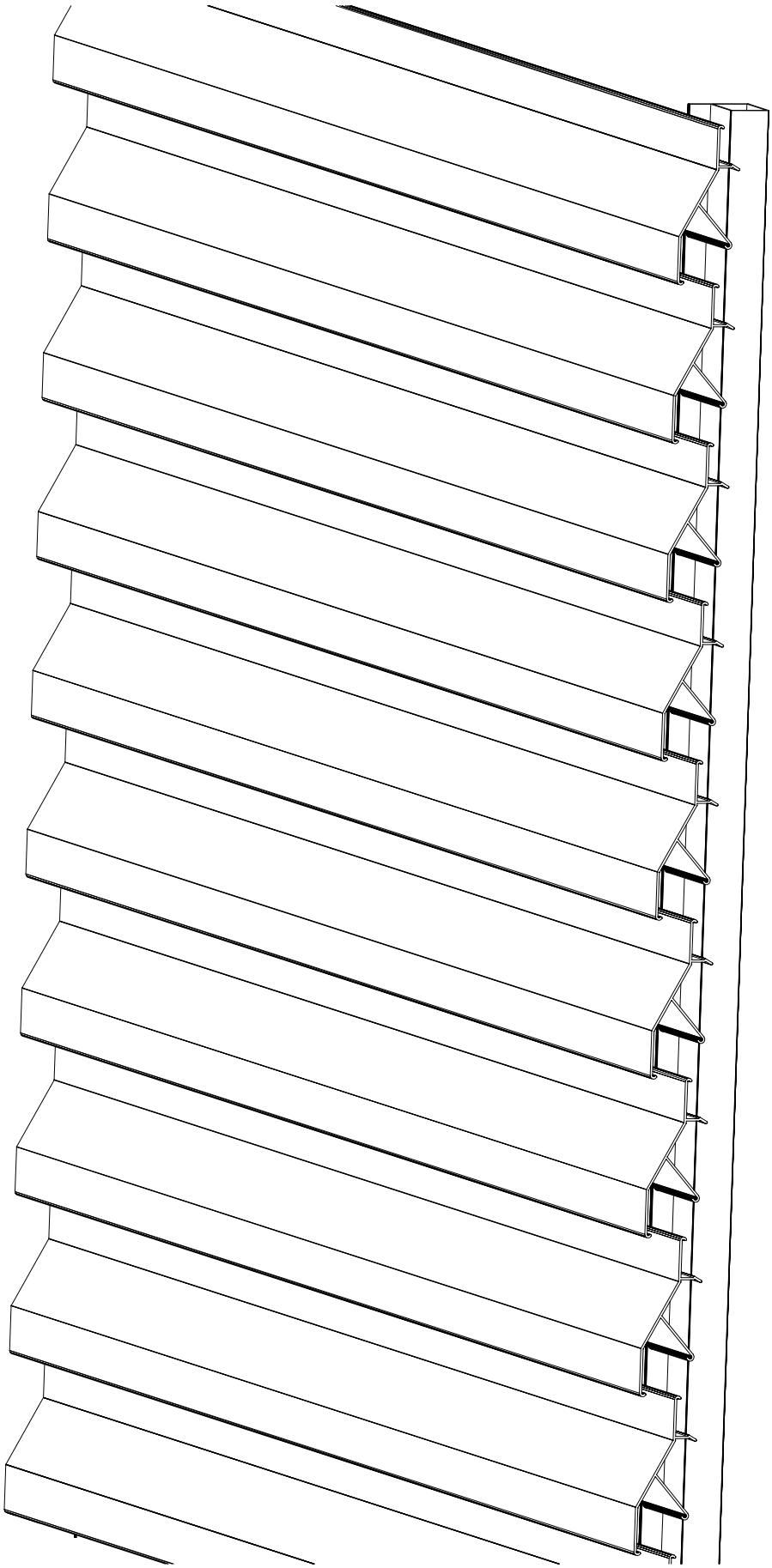

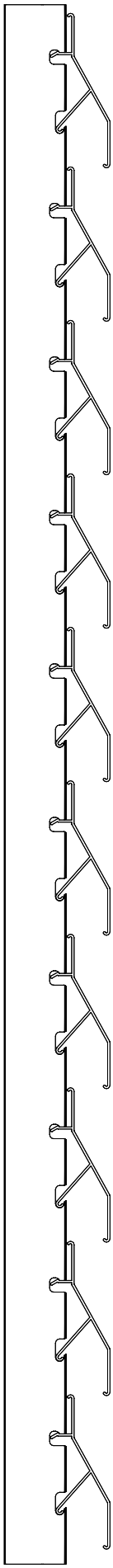

Louvre and support — Lama y soporte

822	36.3 x 12.56 mm frame support

Soporte marco de 36.3 x 12.56 mm			
Ref.: 822			
Peso (kg/m):	0.273	Momentos de inercia	
Perímetro (mm):	135	Ix (cm4): 0,10	Iy (cm4): 1,82

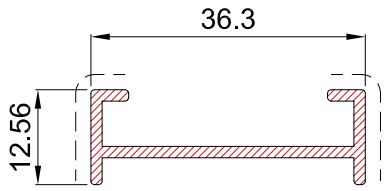

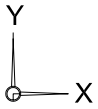

823	fixed ventilation louvre for support 3596

Lama ventilación para soporte 822			
Ref.: 823			
Peso (kg/m):	0.359	Momentos de inercia	
Perímetro (mm):	177	Ix (cm4): 2,07	Iy (cm4): 1,89

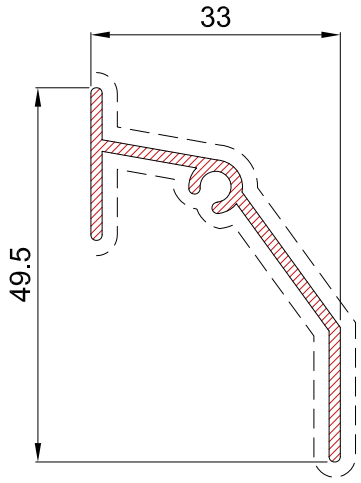

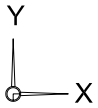

CODALUMA, S.L.
COMERCIAL DEL ALUMINIO

Montajes Assembling

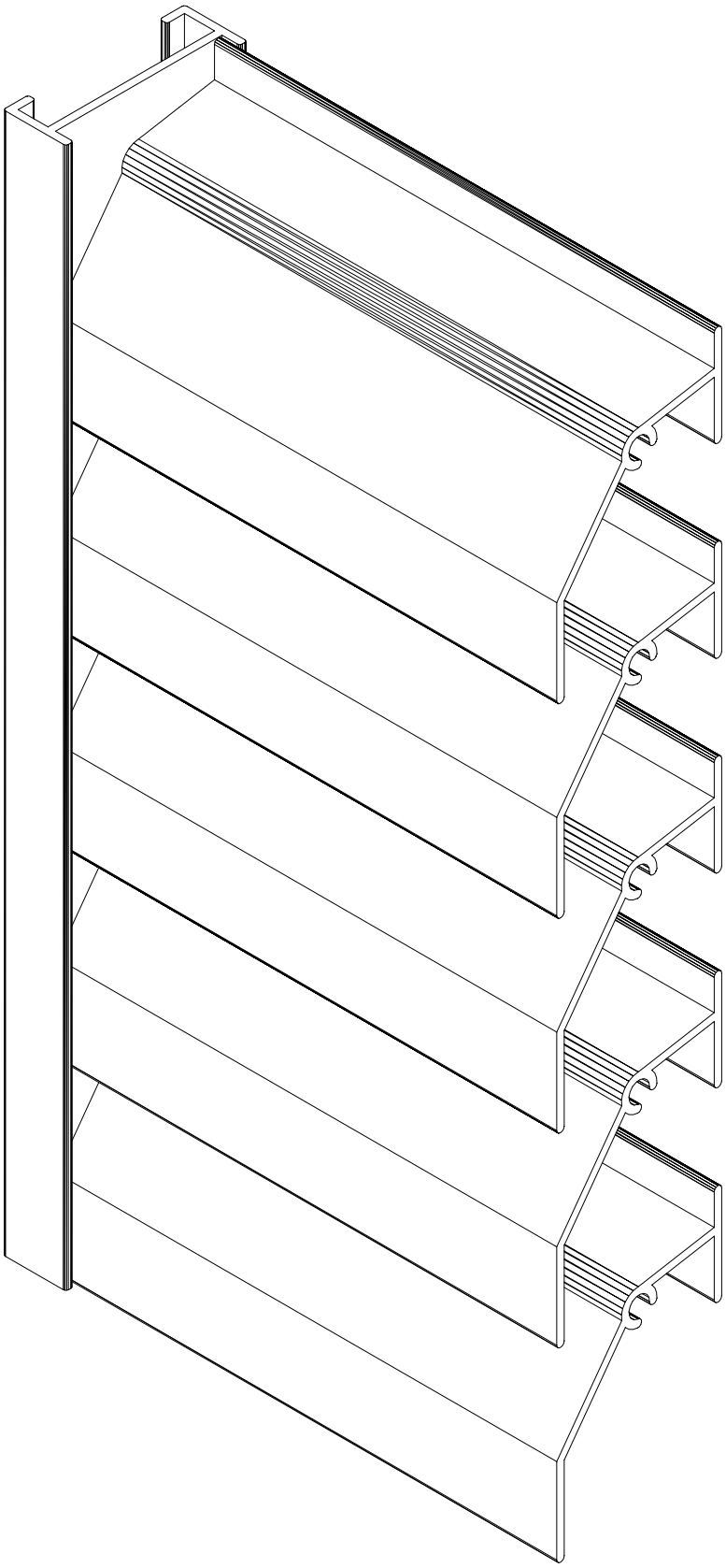

Louvres — Lamas

824	fixed ventilation louvre for support 14858

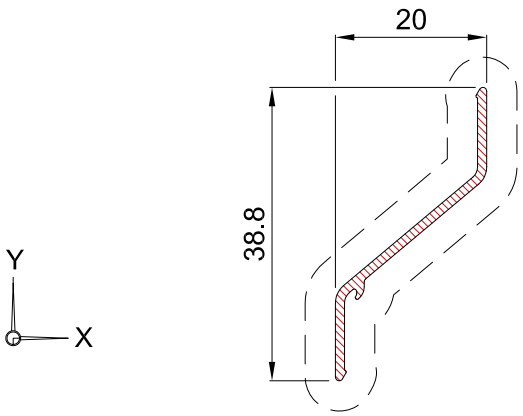

Lama ventilación para soporte 830			
Ref.: 824			
Peso (kg/m):	0.157	Momentos de inercia	
Perímetro (mm):	99	Ix (cm4): 0,61	Iy (cm4): 0,33

825	fixed ventilation louvre for support 14858

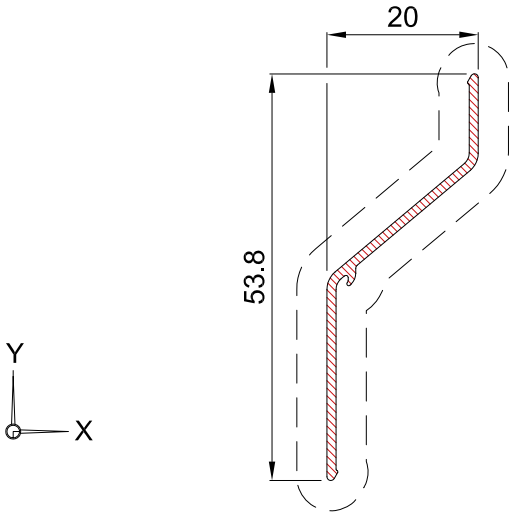

Lama ventilación para soporte 830			
Ref.: 825			
Peso (kg/m):	0.205	Momentos de inercia	
Perímetro (mm):	129	Ix (cm4): 1,61	Iy (cm4): 0,45

826	upper end fixed louvre for support 14858

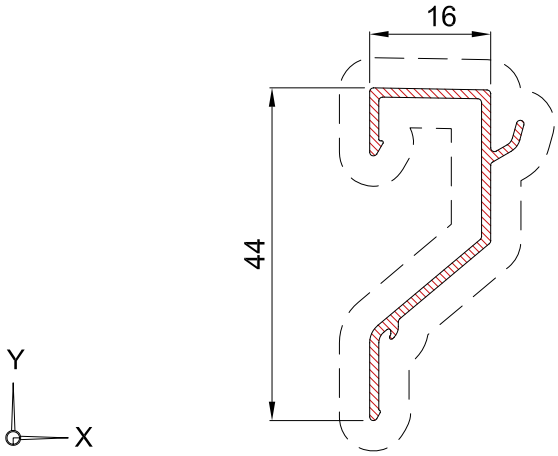

Lama final superior para soporte 830			
Ref.: 826			
Peso (kg/m):	0.259	Momentos de inercia	
Perímetro (mm):	162	Ix (cm4): 1,76	Iy (cm4): 0,41

GODALUTHA, S.L.
COMERCIAL DEL ALUMINIO

Soporte — Support

830	support profile for louvres 14854, 14856 and 14855

Perfil soporte para lamas	824,825,826		
Ref.: 830			
Peso (kg/m):	0.648	Momentos de inercia	
Perímetro (mm):	363	Ix (cm4): 23,43	Iy (cm4): 0,64

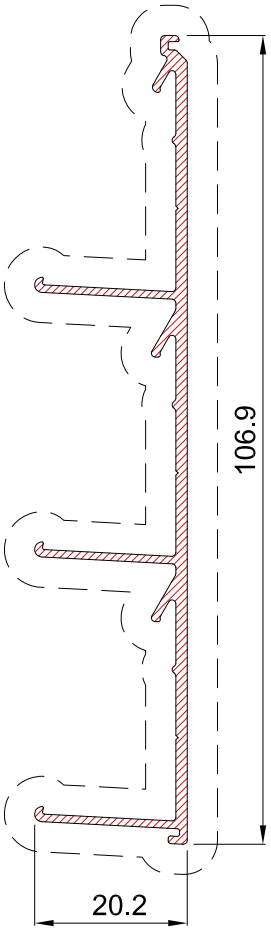

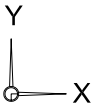

Assembling Montajes

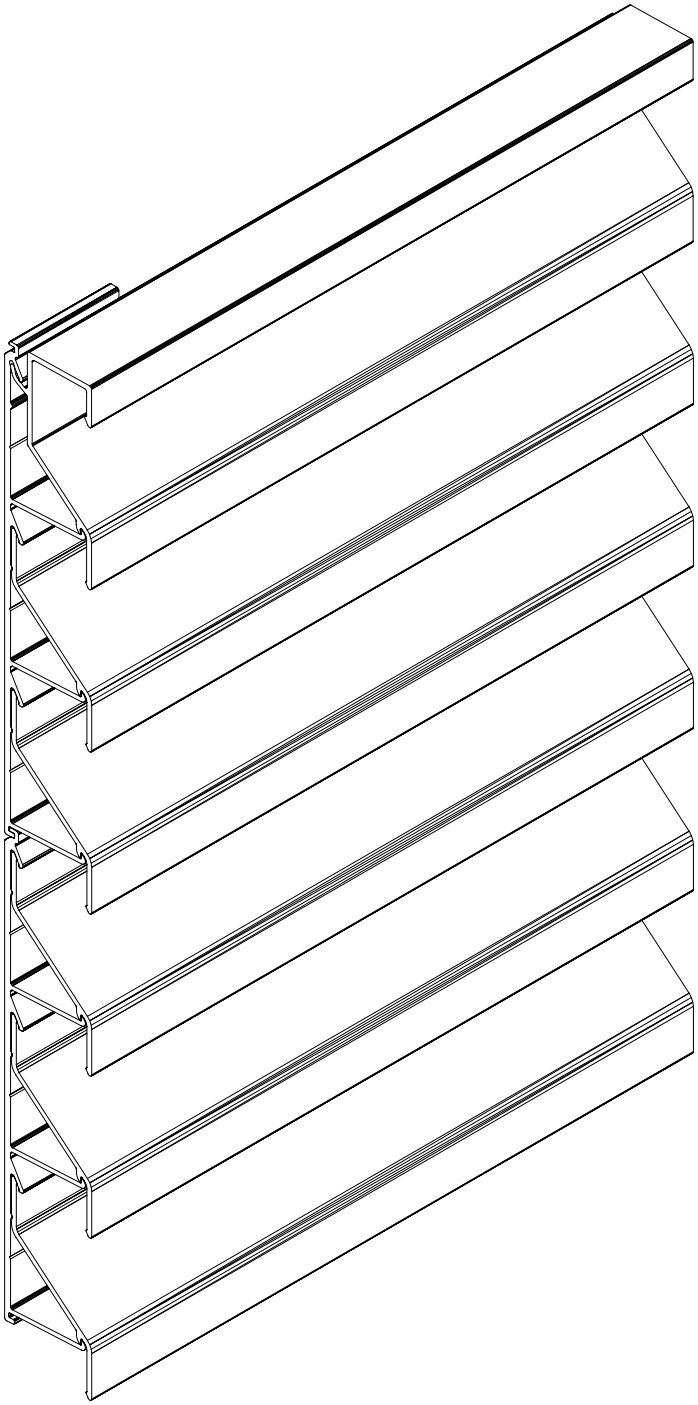

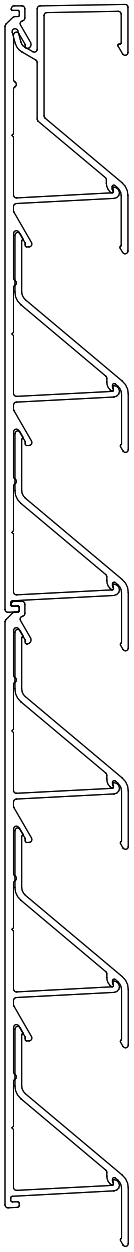

CODALUMA, S.L.
COMERCIAL DEL ALUMINIO

Montajes Assembling

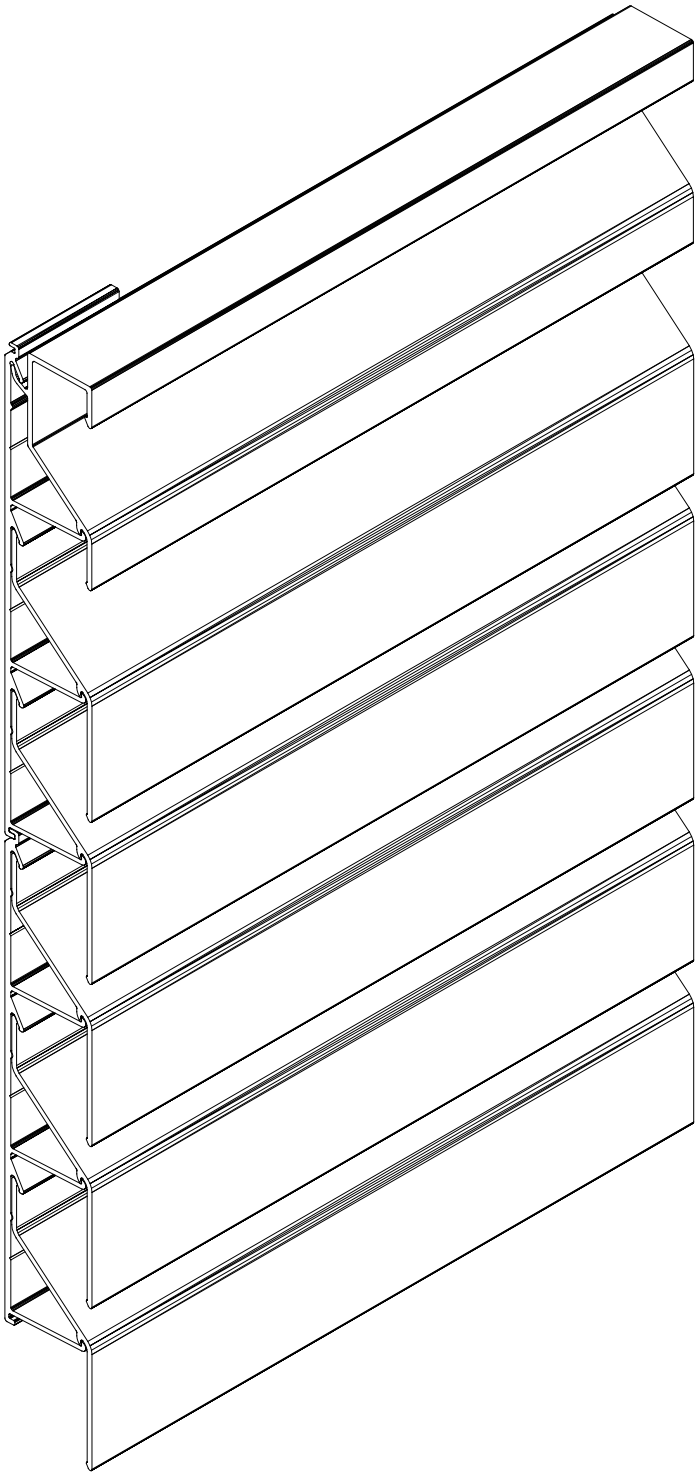

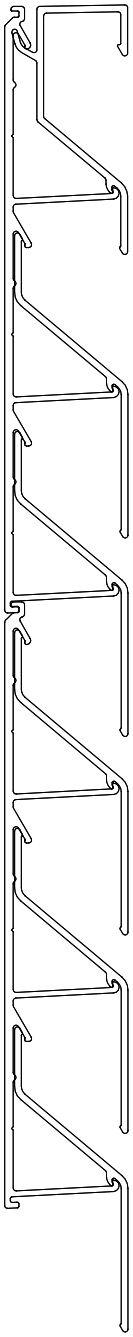

Louvre — Lama

827	fixed ventilation louvre for support 14857

Lama ventilación para soporte 829			
Ref.: 827			
Peso (kg/m):	0.497	Momentos de inercia	
Perímetro (mm):	216	Ix (cm4): 8,25	Iy (cm4): 6,11

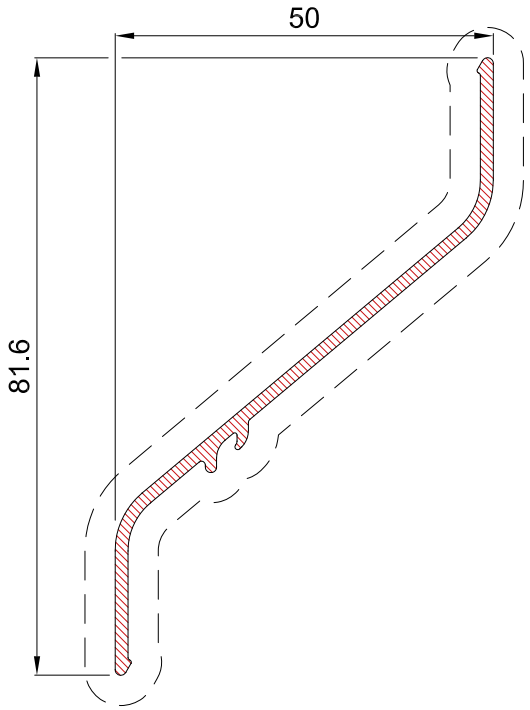

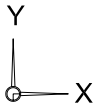

CODALUMA,S.L.
COMERCIAL DEL ALUMINIO

Lama — Louvre

828	fixed ventilation louvre for support 14857

Lama ventilación para soporte 829			
Ref.: 828			
Peso (kg/m):	0.645	Momentos de inercia	
Perímetro (mm):	282	Ix (cm4): 16,97	Iy (cm4): 16,38

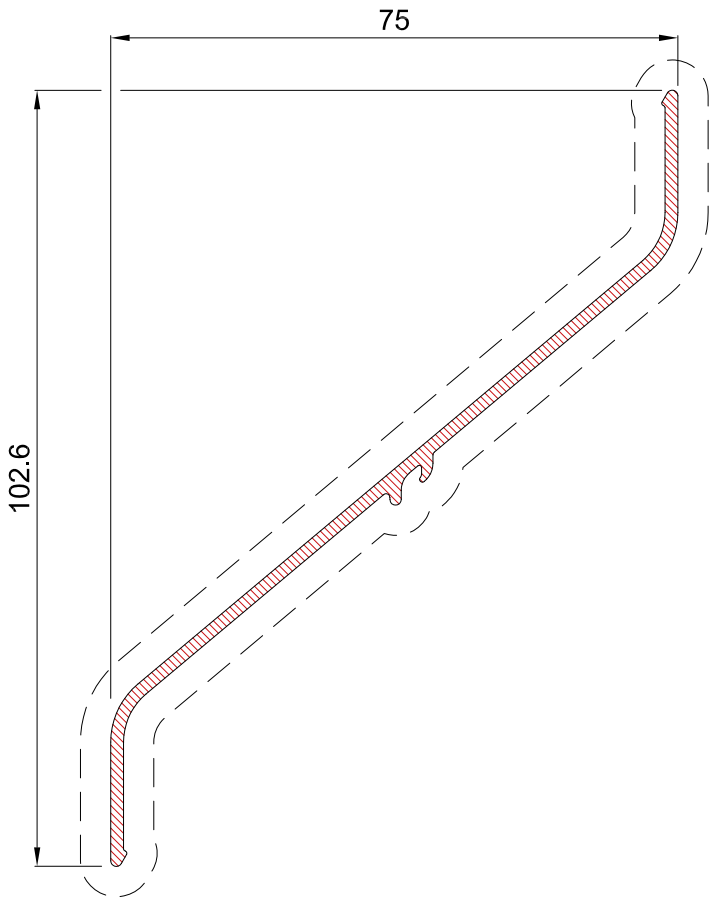

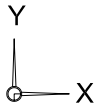

Support — Soporte

829	support profile for louvres 14865 and 14866

Perfil soporte para lamas	827,828		
Ref.:	829		
Peso (kg/m):	0.653	Momentos de inercia	
Perímetro (mm):	300	Ix (cm4): 11,01	Iy (cm4): 3,63

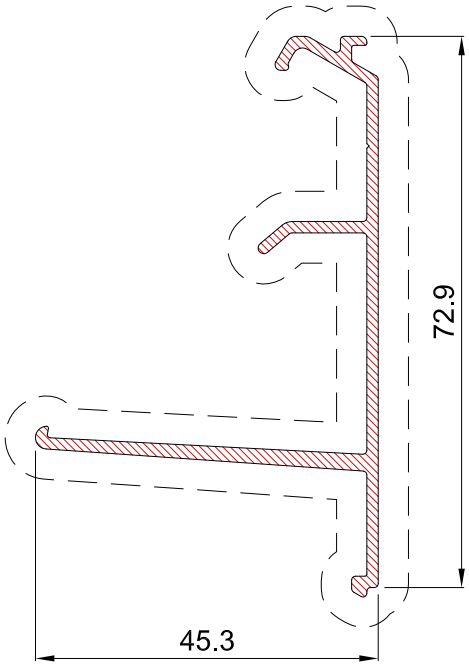

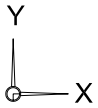

GODALUTHA, S.L.
COMERCIAL DEL ALUMINIO

Montajes Assembling

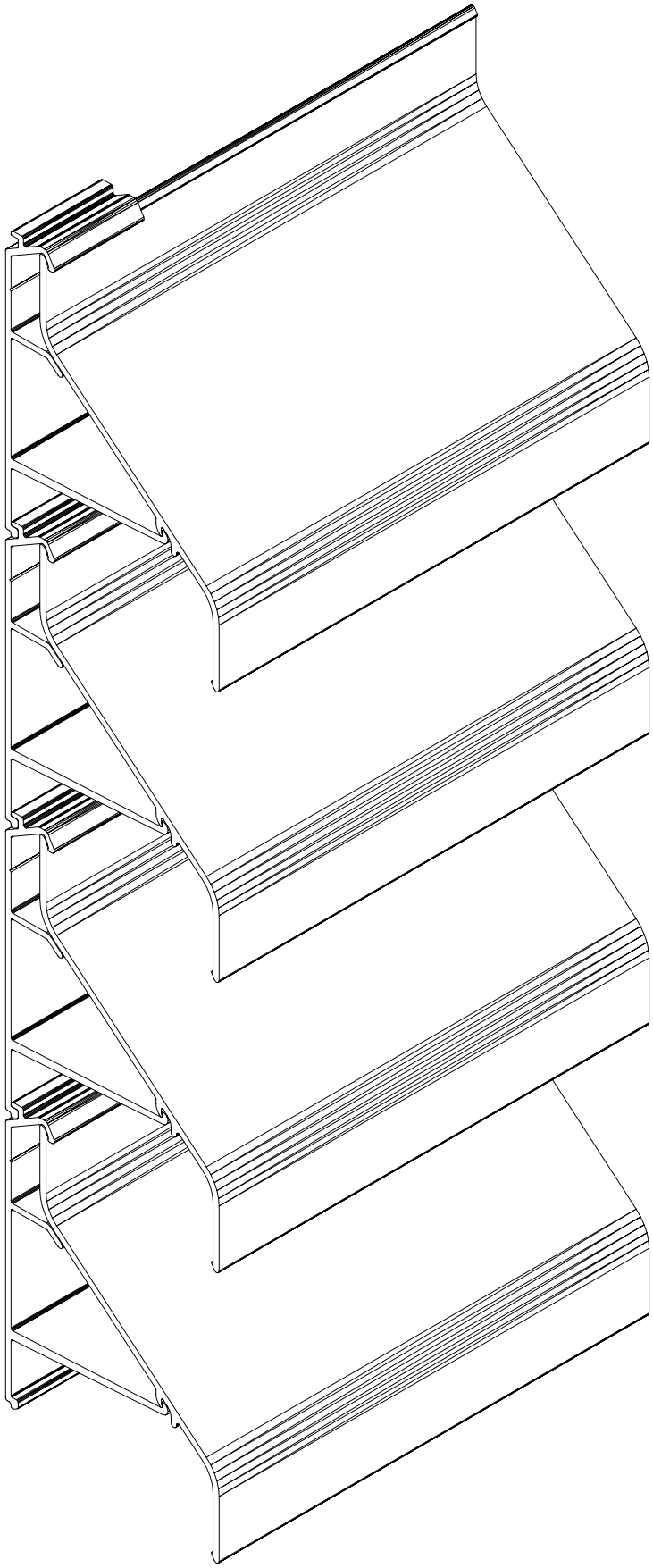

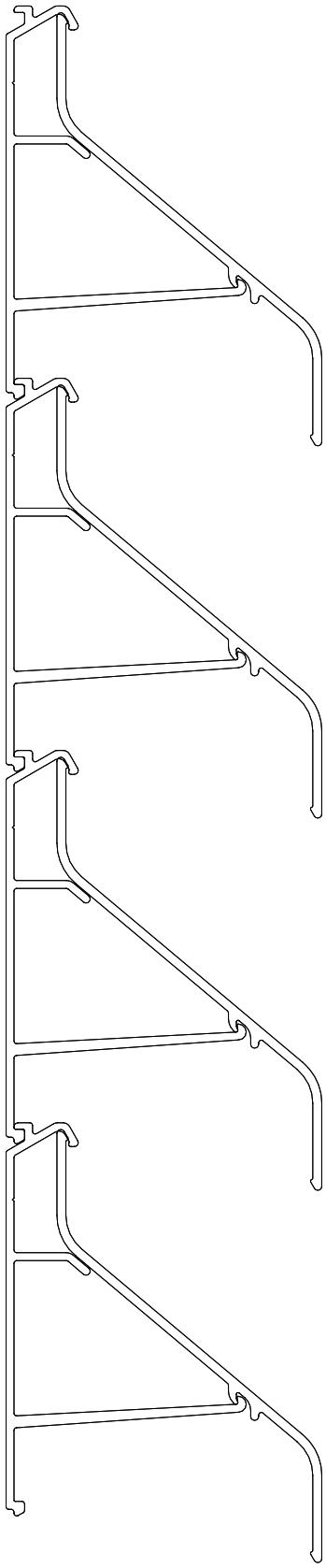

Assembling

Montajes

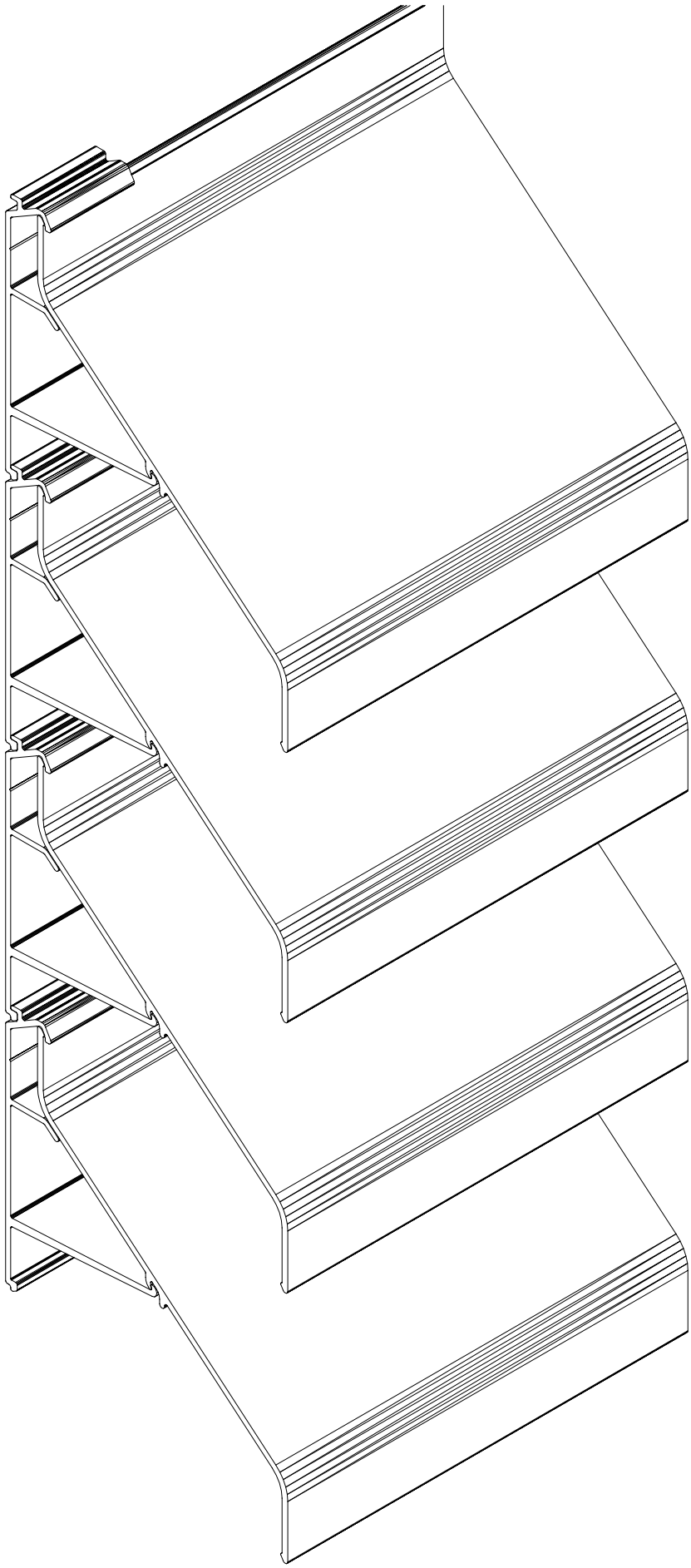

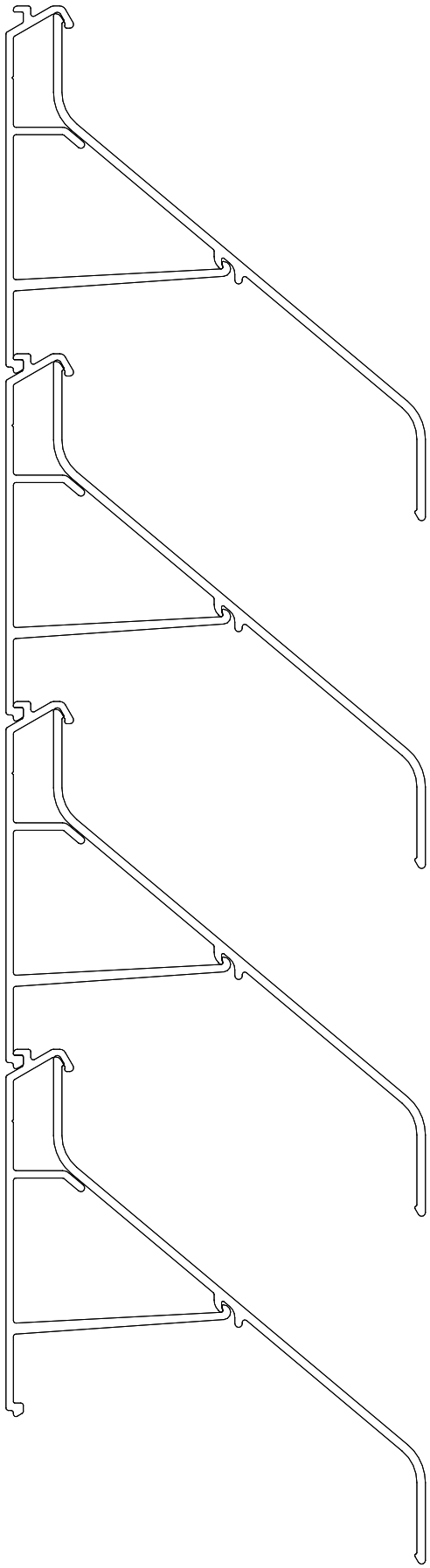

CODALUMA, S.L.
COMERCIAL DEL ALUMINIO

CODALMHA, S.L.

COMERCIAL DEL ALUMINIO

C/ Nogal, 14
Pol,Ind. Los Huertecillos
28350 CIEMPOZUELOS (Madrid)

Telf: 918931828
Fax: 918931836